Antriebsadapter

Standardausführungen und
maschinenspezifische Ausführungen
auf Anfrage
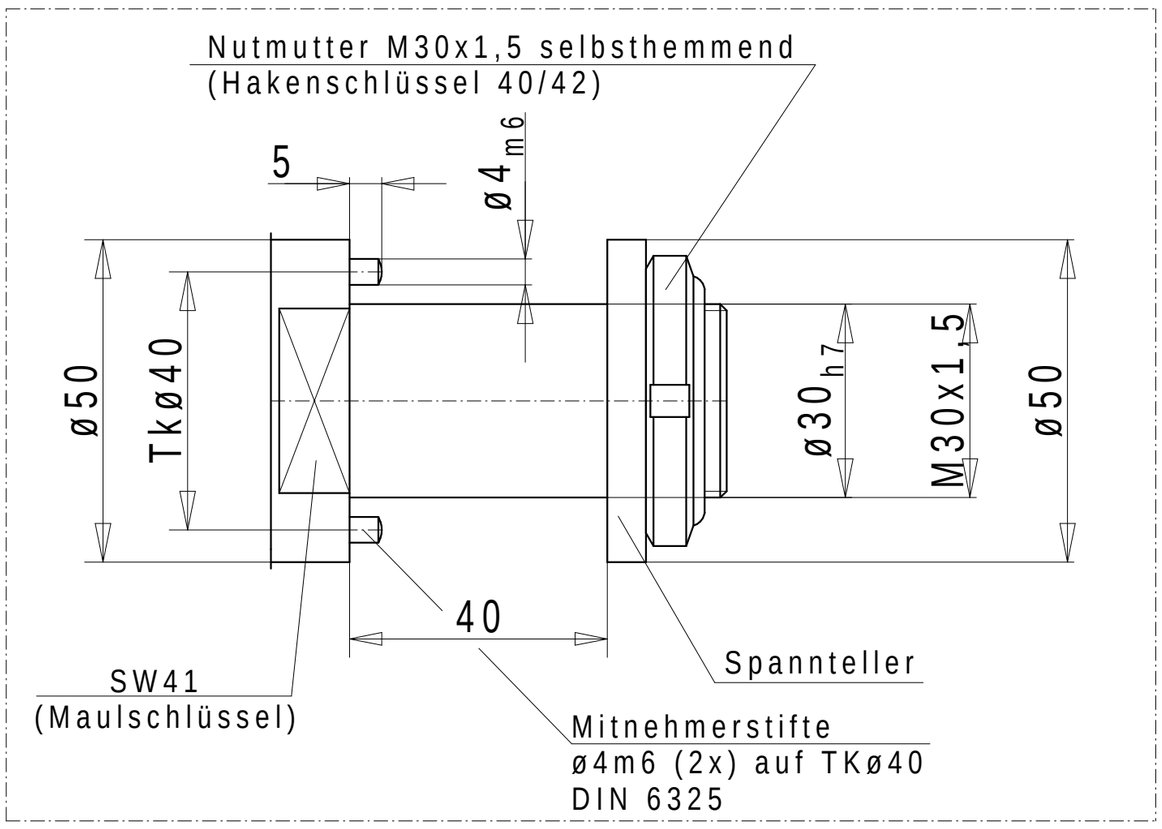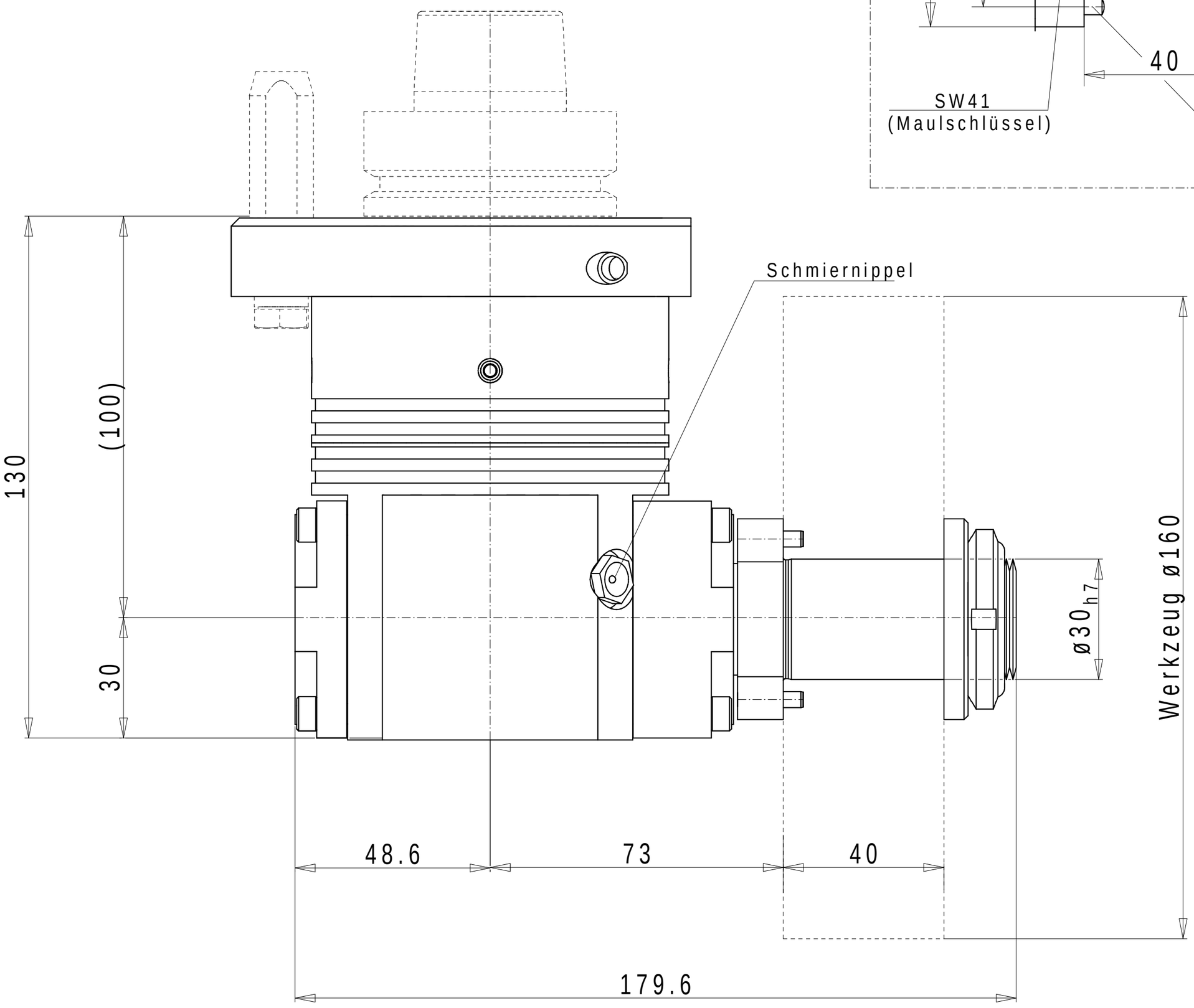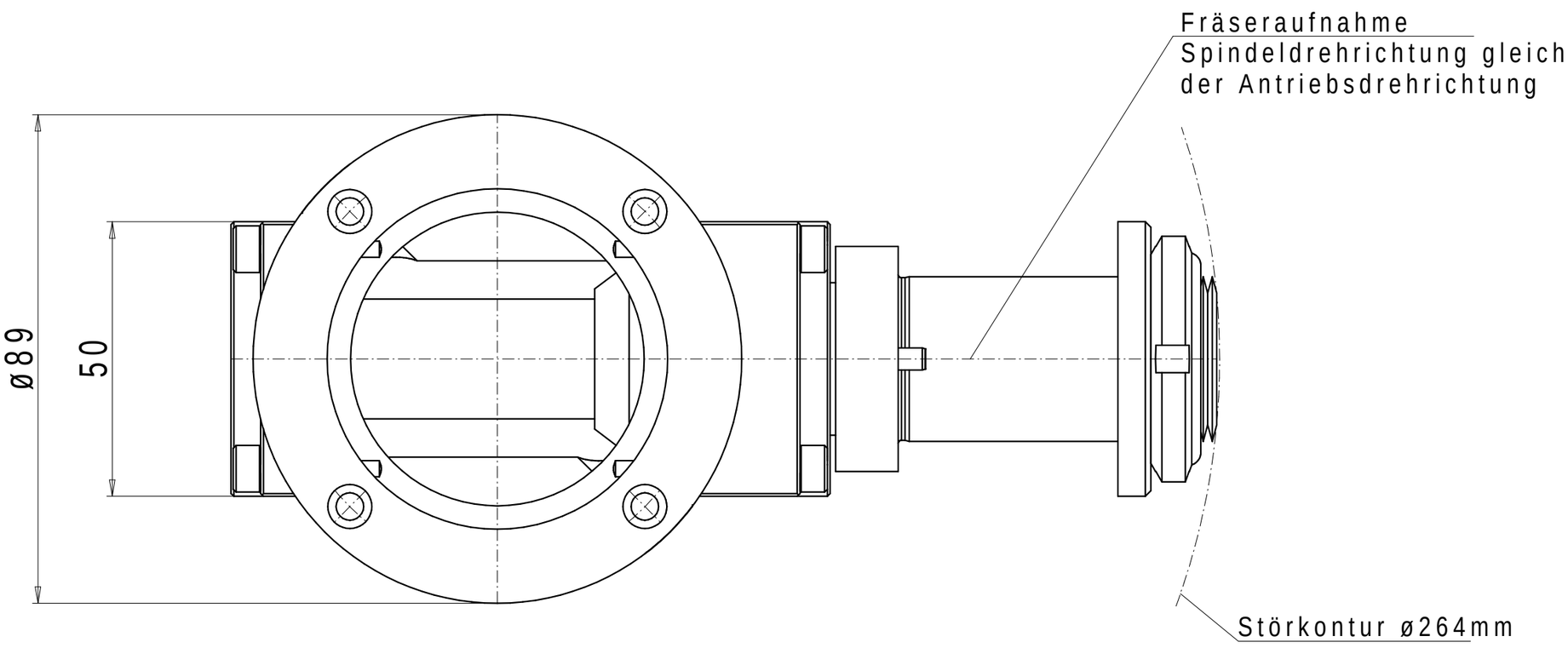
## Fräseraufnahme