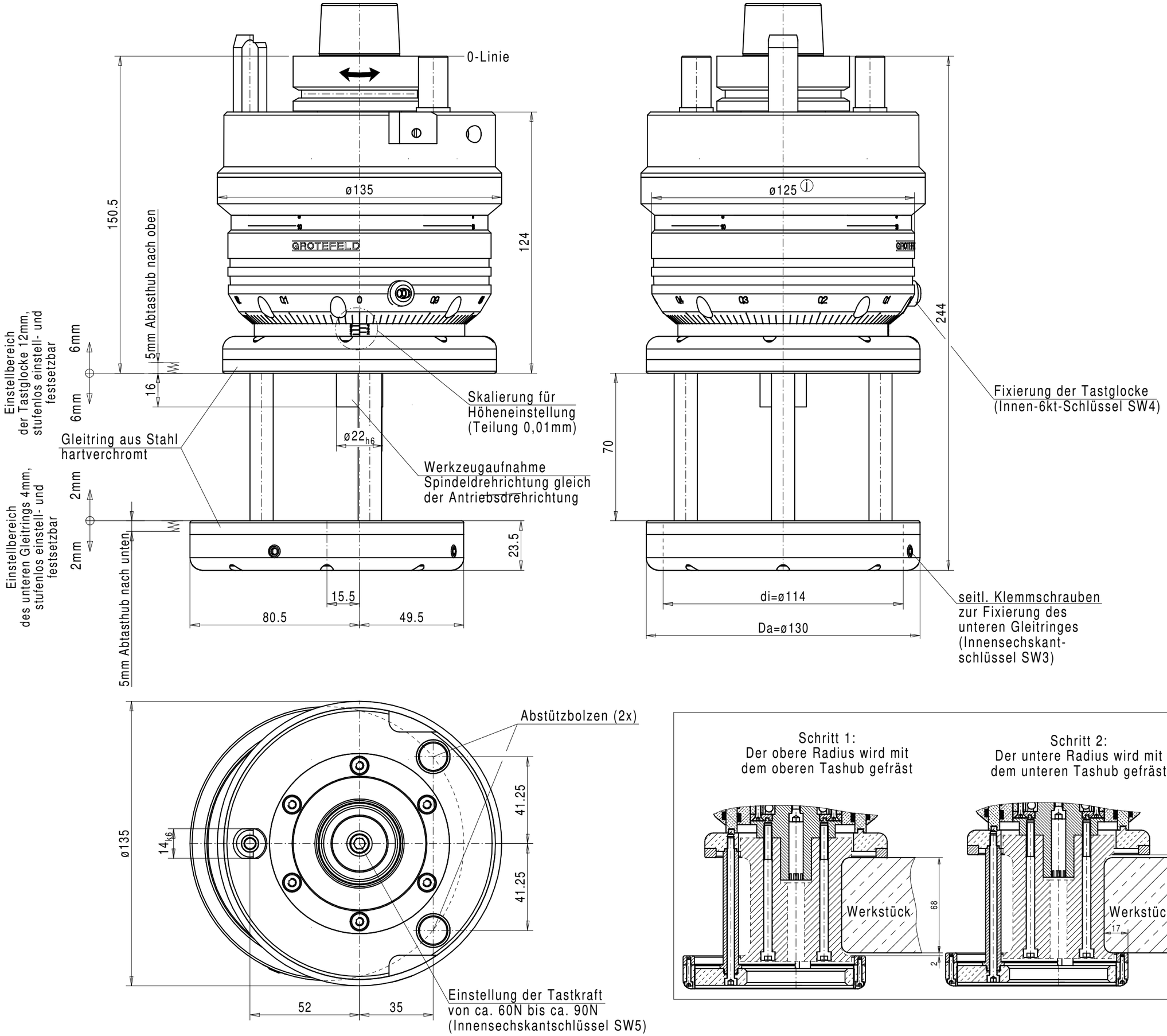
0-Linie
ø135
GROTEFELD
150.5
124
5mm Abtasthub nach oben
Einstellbereich der Tastglocke 12mm, stufenlos einstell- und festsetzbar
6mm
6mm
16
Skalierung für Höheneinstellung (Teilung 0,01mm)
Gleitring aus Stahl hartverchromt
ø22h6
Werkzeugaufnahme Spindeldrehrichtung gleich der Antriebsdrehrichtung
Einstellbereich des unteren Gleitrings 4mm, stufenlos einstell- und festsetzbar
2mm
2mm
5mm Abtasthub nach unten
23.5
15.5
80.5
49.5
ø125
244
70
Fixierung der Tastglocke (Innen-6kt-Schlüssel SW4)
di=ø114
Da=ø130
seitl. Klemmschrauben zur Fixierung des unteren Gleitringes (Innensechskant-schlüssel SW3)
Abstützbolzen (2x)
ø135
14K6
41.25
41.25
52
35
Einstellung der Tastkraft von ca. 60N bis ca. 90N (Innensechskantschlüssel SW5)
Schritt 1:
Der obere Radius wird mit dem oberen Tashub gefräst
Werkstück
68
2
Schritt 2:
Der untere Radius wird mit dem unteren Tashub gefräst
Werkstück
17
68
2