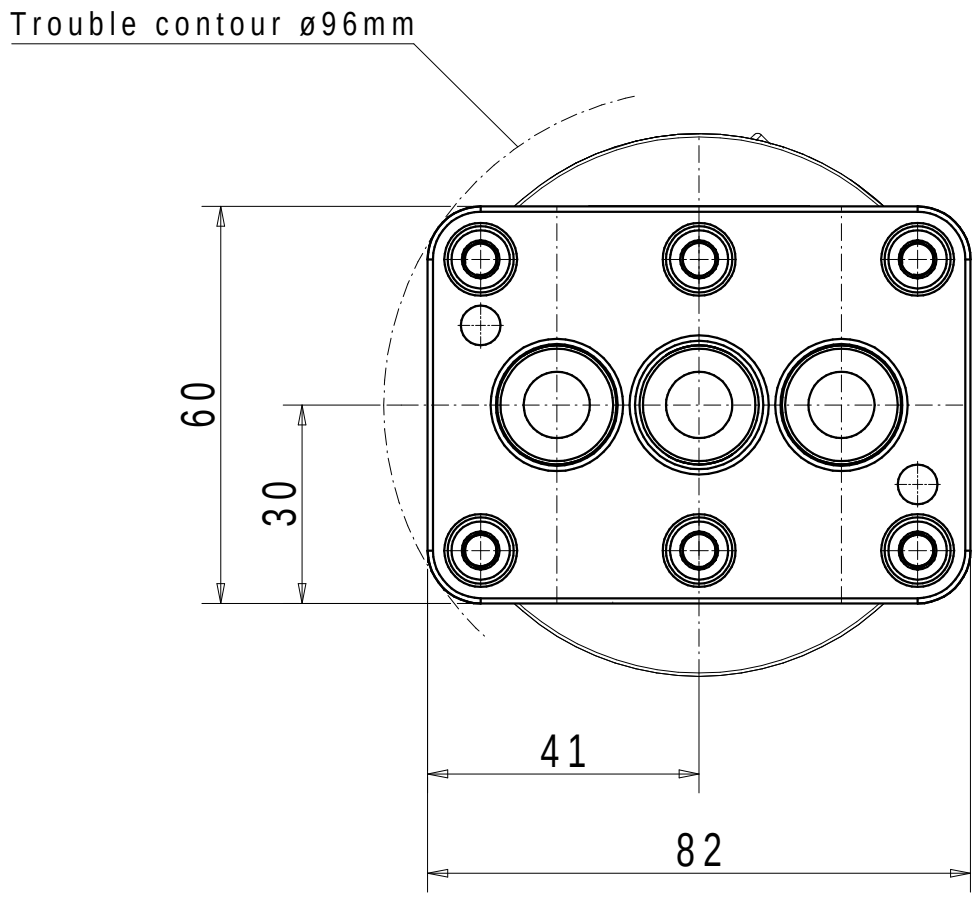
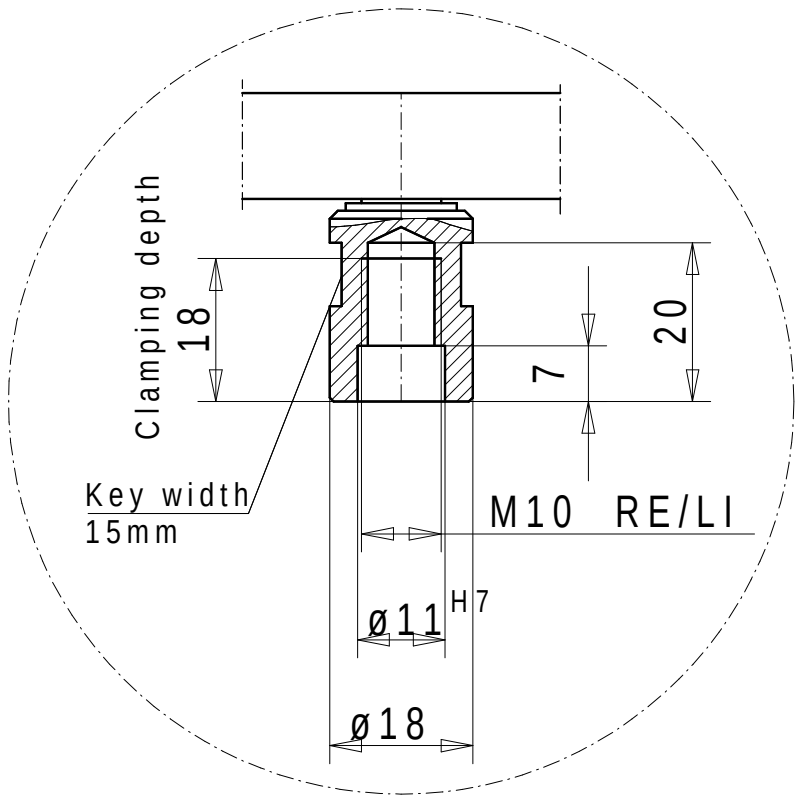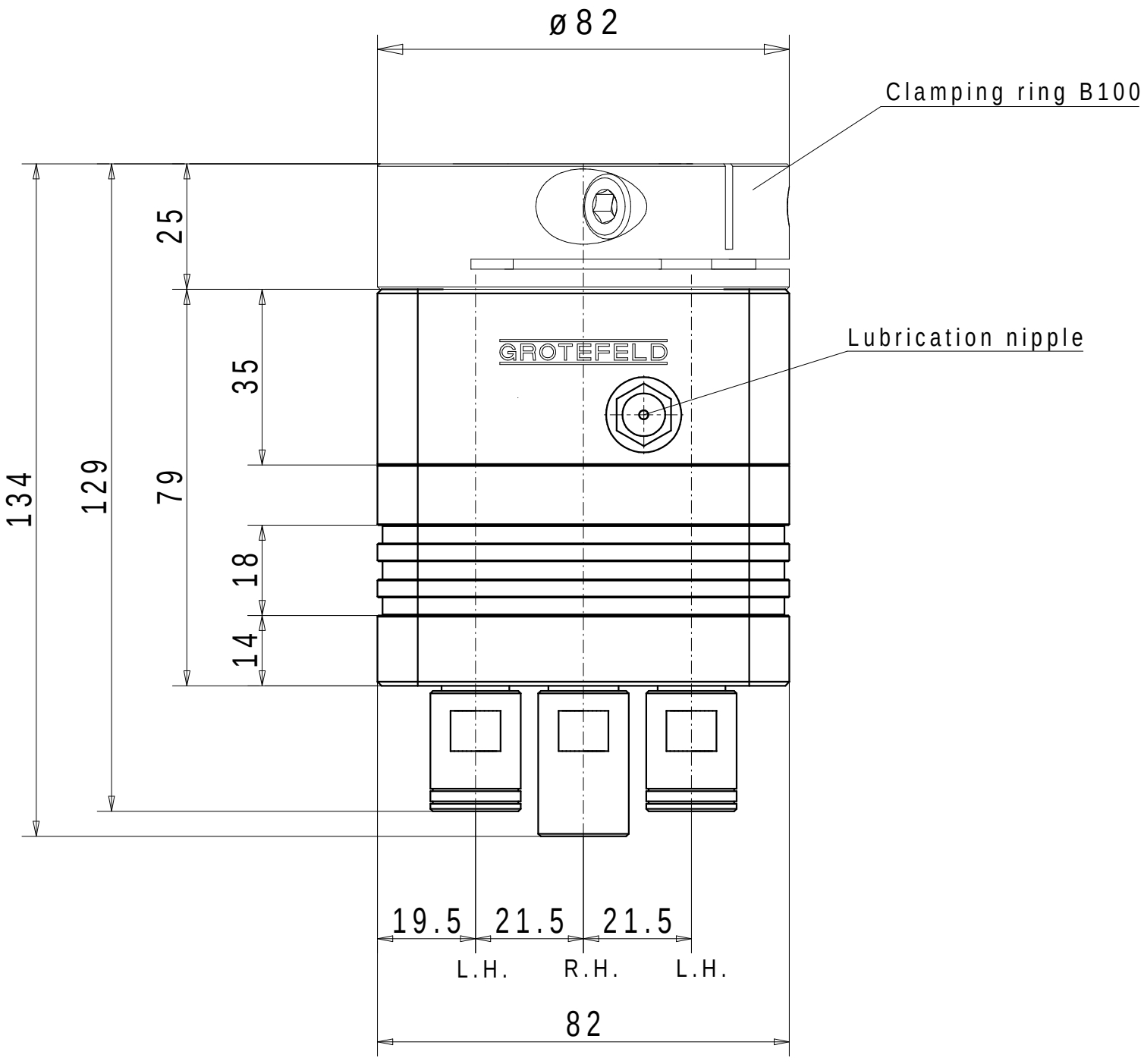
Shank receptacle M10 pl. R.H./L.H.