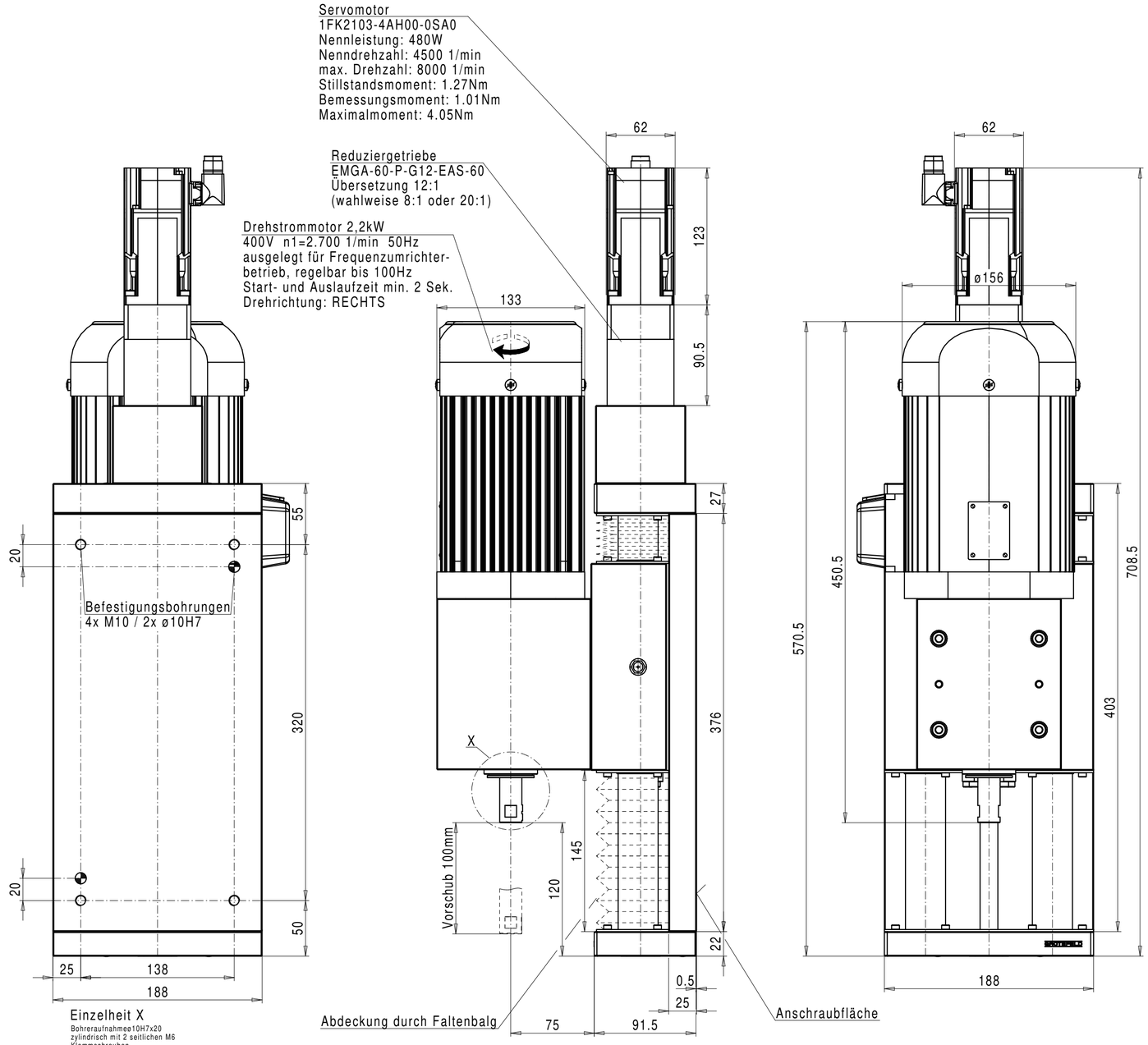

Einzelheit X

Bohreraufnahmeø10H7x20
zylindrisch mit 2 seitlichen M6
Klemmschrauben
Artikelnummer 142001

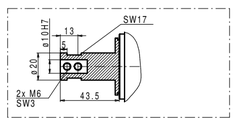

Weitere optionale Aufnahmen

Bohreraufnahme M10plan rechts
mit Zentrieransatz ø 11H7 mm
Artikelnummer 508101

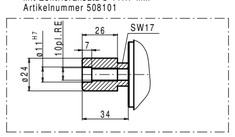

Spannzangenaufnahme
Hi-Q/ERM25
von ø 1 mm bis max. ø 16 mm
Artikelnummer 142019

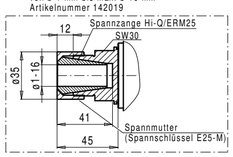

Antriebsstück (Kupplung)
zum Antrieb von
GROTEFELD-Mehrspindelbohrgetrieben
Artikelnummer 143009

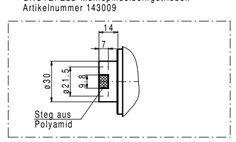

Zahnkranzbohrfutter
von ø 3mm bis max. ø 16mm
Artikelnummer 143005

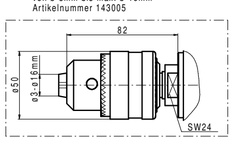

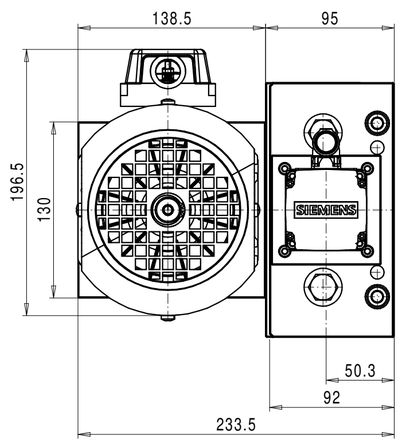

Technische Data

Fahrachse
Führung: Stahlwelle ø36 (2x) / Sinterbronzelager

Vorschub: Kugelgewindespindel R16x5
Servomotor (extern gesteuert)

Verfahrweg: 100mm

Bohreinheit
Antriebsleistung: 2,2kW bei 50-100Hz

Antriebsdrehrichtung: RECHTS

Drehzahlübersetzung: i=1:1

	50Hz	100Hz
Antriebsdrehzahl:	2.700 1/min	5.400 1/min
Spindeldrehzahl:	2.700 1/min	5.400 1/min

Werkzeugaufnahme: ø10H7 x 20, 2x seitl. M6
(Weitere Aufnahmen optional erhältlich)

Drehrichtung der Werkzeugaufnahme: RECHTS

Gewicht: ca. 48kg