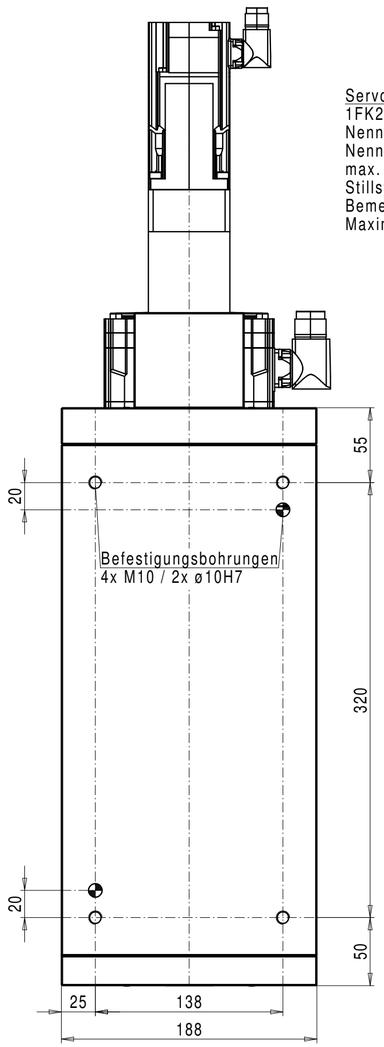

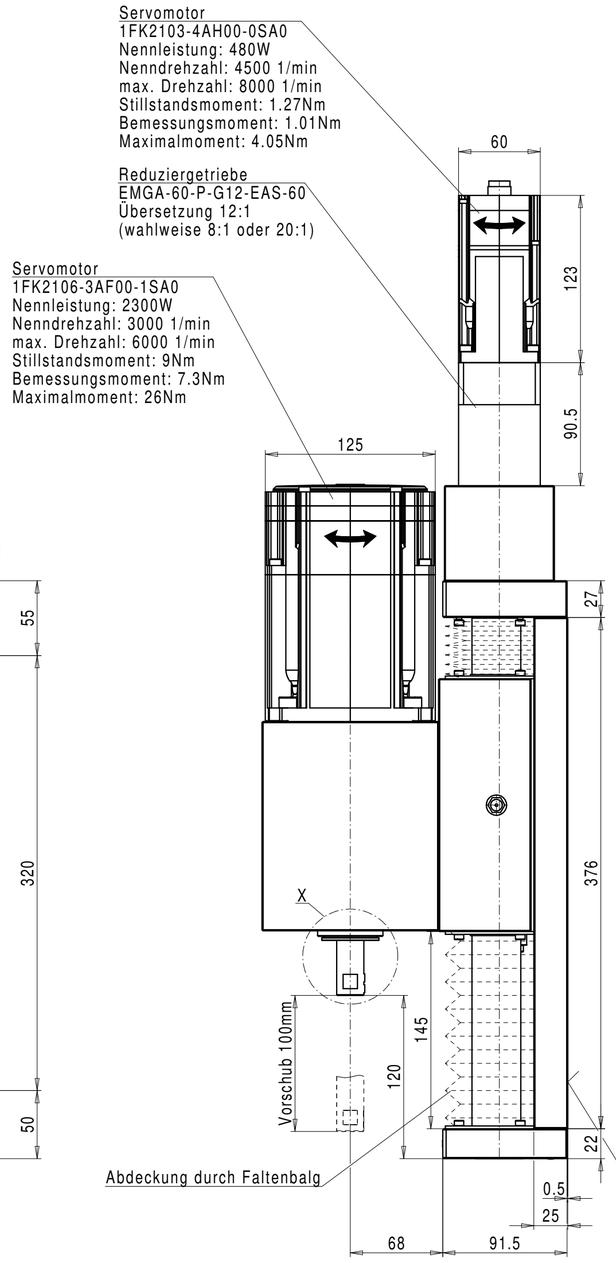

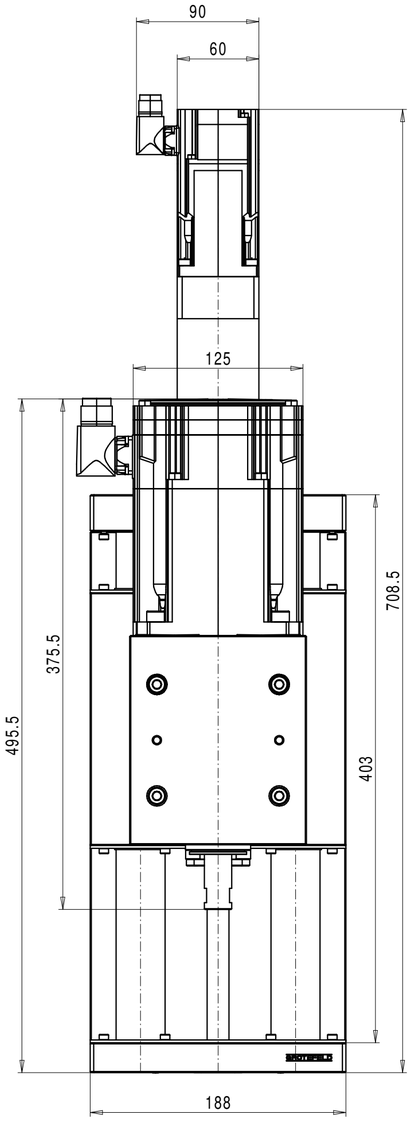

Einzelheit X

Bohreraufnahmeø10H7x20
zylindrisch mit 2 seitlichen M6
Klemmschrauben
Artikelnummer 142001

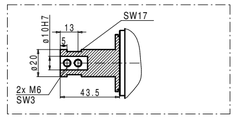

Weitere optionale Aufnahmen

Bohreraufnahme M10plan rechts
mit Zentrieransatz ø 11H7 mm
Artikelnummer 508101

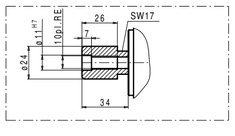

Spannzangenaufnahme
Hi-Q/ERM25
von ø 1 mm bis max. ø 16 mm
Artikelnummer 142019

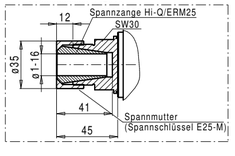

Antriebsstück (Kupplung)
zum Antrieb von
GROTEFELD-Mehrspindelbohrgetrieben
Artikelnummer 143009

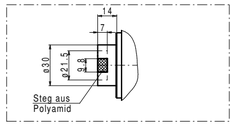

Zahnkranzbohrfutter
von ø 3mm bis max. ø 16mm
Artikelnummer 143005

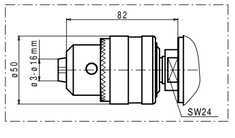

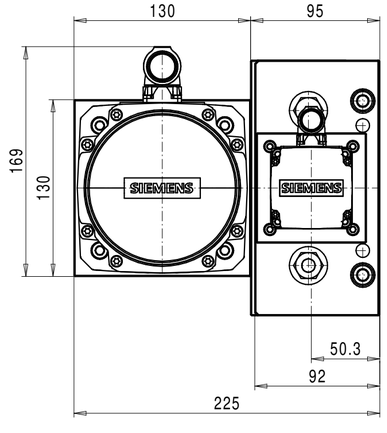

Technische Daten

Fahrachse
Führung: Stahlwelle ø36 (2x) / Sinterbronzelager

Vorschub: Kugelgewindespindel R16x5
mit Servomotor 1FK2103-4AH00-0SA0 0.48kW / 400V

Verfahrweg: 100mm

Antriebsdrehrichtung: RECHTS/LINKS

Drehzahlübersetzung: i=1:1

Servomotor: 1FK2106-3AF00-1SA0 2.3kW / 400V

wahlweise: 1FK2206-2AF00-1SA0 1.71kW / 400V
1FK2106-6AF00-1SA0 3.30kW / 400V

Werkzeugaufnahme: ø10H7 x 20, 2x seitl. M6
(Weitere Aufnahmen optional erhältlich)

Drehrichtung der Werkzeugaufnahme: Gleich Antriebsrichtung

Gewicht: ca. 39kg